ՃԱԿԱՏԻ ՖՐԱԳՄԵՆՏ Մ1:50

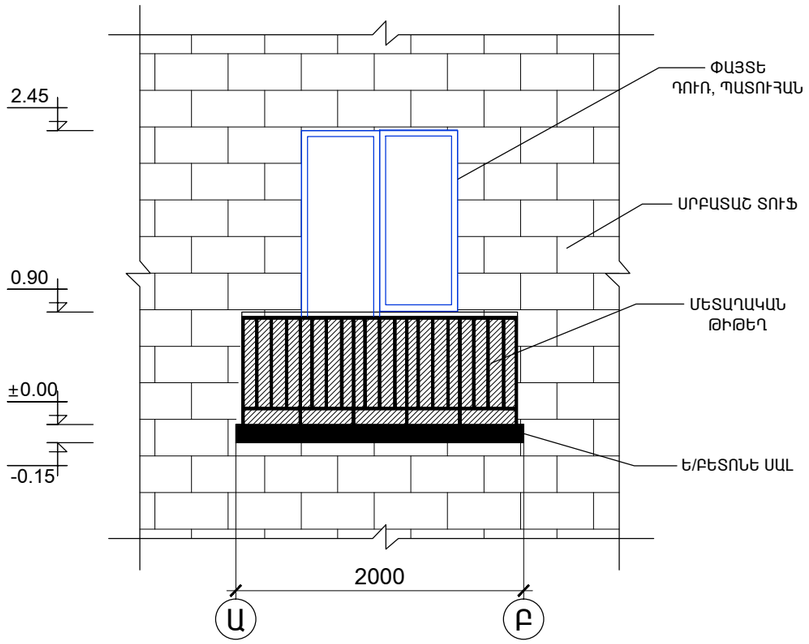

ՃԱԿԱՏ 1 - 1 Մ1:50

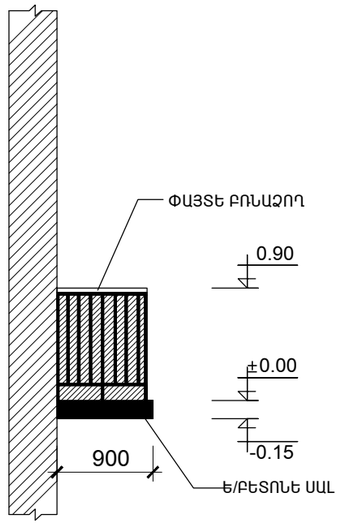

NN	ԱՆՎԱՆՈՒՄԸ	ՉԱՓԻ ՄԻԱՎՈՐ	ՔԱՆԱԿ
1	ԿԵՐԱՄԻԿԱԿԱՆ ՍԱԼԵՐՈՎ ՀԱՏԱԿՆԵՐԻ ՔԱՆԴՈՒՄ	$Մ^2$	1.8
2	ՊԱՏՇԳԱՄԲԻ ՍԱԼԻ ՊԱՇՏՊԱՆԻՉ ՇԵՐՏԻ ՔԱՆԴՈՒՄ	$Մ^2$	1.8
3	ԱՆՑՔԵՐԻ ԻՐԱԿԱՆԱՑՈՒՄ ՍԱԼԵՐՈՒՄ ֆ30 ՄՄ	ՀԱՏ	8
4	ԱՆՑՔԵՐԻ ԲԵՏՈՆԱՑՈՒՄ	$Մ^3$	0.005
5	ՇԻՆ ԱՂԲԻ ՄԱՔՐՈՒՄ ԲԱՐՁՈՒՄ ԻՆՔՆԱԹԱՓ ՄԵՔԵՆԱ ԵՎ ՏԵՂԱՓՈԽՈՒՄ 15 ԿՄ	ՏՆ	0.3
6	Ե/Բ ՍԱԼԻ ՎՆԱՍՎԱԾ ՊԱՇՏՊԱՆԻՉ ՇԵՐՏԻ ԲԵՏՈՆԱՑՈՒՄ B20 ԴԱՍԻ ԲԵՏՈՆՈՎ	$Մ^3$	0.04
7	ՓԱՅՏԵ ԲՈՆԱՉՈՂԵՐԻ ՏԵՂԱԴՐՈՒՄ 60x30 ՄՄ ՉԱՓԵՐԻ	ԳՄ	3.8
8	ՋՐԱՄԵԿՈՒՍԻՉ ՇԵՐՏԻ ԻՐԱԿԱՆԱՑՈՒՄ	$Մ^2$	1.8
9	ՄԵՏԱՂԱԿԱՆ ՑԱՆՑԻ ՊԱՏՐԱՍՏՈՒՄ ԵՎ ՏԵՂԱԴՐՈՒՄ ՉԳԱՉՈՂԵՐԻ ԱՄՐԱՑՈՒՄՈՎ	$Մ^2$	1.8
10	ԱՄՐԱՆ A-I ֆ6	ԿԳ	3.2
11	ԱՄՐԱՆ Bp ֆ5	ԿԳ	2.6
12	ՀԱՐԹԵՑՆՈՂ ՇԵՐՏԻ ԻՐԱԿԱՆԱՑՈՒՄ 30 ՄՄ ՀԱՍՏՈՒԹՅԱՄԲ	$Մ^2$	1.8
13	ԿԵՐԱՄԻԿԱԿԱՆ ՍԱԼԵՐՈՎ ՀԱՏԱԿՆԵՐԻ ՊԱՏՐԱՍՏՈՒՄ	$Մ^2$	1.8
14	ՑԵՄԵՆՏԱՎԱՋԵ ՍՎԱՂԻ ԻՐԱԿԱՆԱՑՈՒՄ ՑԱՆՑՈՎ ՍԱԼԻ ԿՈՂԵՐԻ ԵՎ ՏԱԿԻ ՄԱՍԵՐԻ	$Մ^2$	2.21
15	ՊԱՏՇԳԱՄԲԻ ՍԱԼԻ ԿՈՂԵՐԻ ԵՎ ՏԱԿԻ ՄԱՍԵՐԻ ՆԵՐԿՈՒՄ ՖԱՍԱԴԱՅԻՆ ՆԵՐԿՈՎ ԾԵՓԱՄԱԾԿՈՒՄՈՎ	$Մ^2$	2.21
16	ՄԵՏԱՂԱԿԱՆ ՃԱՂԱՎԱՆԴԱԿՆԵՐԻ ԵՎ ԹԻԹԵՂՅԱ ՊԱՏՆԵՇՆԵՐԻ ՅՈՒՂԱՆԵՐԿՈՒՄ	$Մ^2$	6.84
17	ՓԱՅՏԵ ԲՈՆԱՉՈՂԵՐԻ ՅՈՒՂԱՆԵՐԿՈՒՄ	$Մ^2$	0.68
18	ՎԵՐԱՄԲԱՐՁԻ ՇԱՀԱԳՈՐԾՈՒՄ	Մ/ժ	6

ՃԱԿԱՏԻ ՖՐԱԳՄԵՆՏ Մ1:50

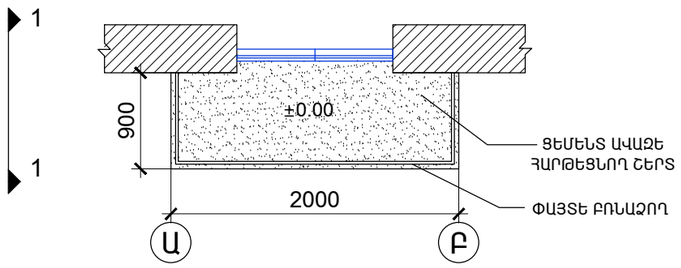

				ՊԱՏՎԻՐԱՏՈՒ՝ ԵՔ-ՊԸՇՁԲ-14/105			
ՏՆՕՐԵՆ	Հ. ԼԵՎՈՆՅԱՆ			ԵՐԵՎԱՆ ՔԱՂԱՔԻ ԷՐԵԲՈՒՆԻ ՎԱՐՉԱԿԱՆ ՇՐՋԱՆ ՏԻԳՐԱՆ ՄԵԾԻ 48 ՇԵՆՔ, ԲՆ 17	ՓՈՒԼ	ԹԵՐԹ	ԹԵՐԹԵՐ
ՃԱՐՏ.	Ս. ՍԱՐԳՍՅԱՆ				ԱՆ	Ճ-92	97
					«ՀԱՄԱՇԻՆ ՆԱԽԱԳԻԾ» ՍՊԸ		
				ՃԱՐՏԱՐԱՊԵՏԱԿԱՆ ՄԱՍ			